Venieri SPA

1.63TL

ТЕЛЕСКОПИЧЕСКИЙ КОЛЕСНЫЙ ПОГРУЗЧИК

ДИЗЕЛЬНЫЙ ДВИГАТЕЛЬ

4 цилиндровый, с прямым впрыском, с жидкостным охлаждением, сухой бумажный фильтр. Норма токсичности в соответствии с CEE 97/68 stage IIIA.

Тип		Yanmar 4TNV88
Номинальные обороты/мин		3.000
Номинальная мощность ISO/TR14396		35кВт-48лс
Экономичный диапазон оборотов		1200 - 1800 об/мин
Максимальный крутящий момент	Нм	141
Диаметр поршня	мм	88
Ход поршня	мм	90
Рабочий объём	см³	2.190

ЭЛЕКТРИЧЕСКАЯ СИСТЕМА

Аккумулятор	12 Вольт
Емкость EN 60095-1	80 Ач - 770 А
Генератор	55 А
Сигнал заднего хода	**Стандарт**
Электропроводка согласно	IP 67 - DIN 40050

ТРАНСМИССИЯ

Гидростатическая трансмиссия, с закрытым контуром, автоматической регулировкой мощности и с гидронасосом и гидромотором регулируемой производительности. Две передачи вперед/ две передачи назад с управлением с одного рычага

Скорость	Вперед	Назад
1ª скорость км/ч	0 ÷ 8	0 ÷ 8
2ª скорость км/ч	0 ÷ 40*	0 ÷ 40*

** с шинами 420/55 R17*

МОСТЫ

Два моста для для тяжелых работ с планетарной передачей на каждое колесо. Полный привод. Передний мост: жесткий. Задний мост: качающийся с макс. углом 20 °. Редуктор передач по средством карданных валов постоянно соединен с мостами. Самоблокирующийся дифференциал на переднем мосту (на заднем мосту опция).

ТОРМОЗА

Рабочие: гидравлические, дисковые, на переднем мосту, на каждое колесо. **Стояночный:** механический, воздействующий на рабочие тормоза, с ручным включением

ШИНЫ

Стандарт	12-16,5
Опция	31x15.50-15 • 420/55 R17

РУЛЕВОЕ УПРАВЛЕНИЕ

Гидравлическое, сервоприводное с системой **LOAD SENSING**.

Общий угол поворота		90°
Радиус разворота по шинам внутренний	мм	1.600
Радиус разворота по шинам внешний	мм	3.136
Радиус разворота внешний по ковшу	мм	3.565

ГИДРАВЛИЧЕСКАЯ СИСТЕМА

Гидравлический насос с системой LOAD SENSING с клапаном приоритета на рулевое управление. 4-секционный модульный распределитель с главным предохранительным клапаном. Цилиндры двойного действия. Масляный радиатор охлаждения.

Полнопоточный масляный фильтр на сливной линии. Один рычаг управления с 4-х позиционной системой подъёма и 3-х позиционной системой ковша, система навесного оборудования и телескопирования управляется от переключателя.

Максимальный поток	л/мин	58
Предохранительный клапан контура погрузчика	бар	190
Предохранительный клапан рулевого управления	бар	210

ТЕЛЕСКОПИЧЕСКАЯ СТРЕЛА

Телескопическая стрела с Z-образной кинематикой и системой компенсации, встроенной в цилиндр подъема для обеспечения параллельности.

- Защитные: устройство от опрокидывания и блок клапанов
- Цилиндр телескопирования внутри телескопической стрелы
- По запросу, системы "Контроль движения" и "Компенсация неровностей"

ЗАПРАВОЧНЫЕ ЕМКОСТИ

Двигатель	л	8
Передний мост	л	5,8
Задний мост и редуктор передач	л	6,5
Гидравлический контур	л	50
Тормозной контур	л	1,1
Топливный бак	л	50
Система охлаждения	л	9

ТЕХНИЧЕСКИЕ ХАРАКТЕРИСТИКИ

Объём стандартного ковша	м³	0,5
Ширина стандартного ковша	мм	1.500
Статическая нагрузка опрокидывания	кг	2.300
Нагрузка опрокидывания при повороте 45°	кг	1.980
Высота пальца соединения навески (стрела втянута)	мм	3.070
Высота пальца соединения навески (стрела выдвинута)	мм	3.925
Высота выгрузки при 37° (стрела втянута)	мм	2.335
Высота выгрузки при 37° (стрела выдвинута)	мм	3.190
Вылет при 37° (стрела втянута)	мм	840
Вылет при 37° (стрела выдвинута)	мм	1295
Усилие отрыва	кг	2.700
Макс. погрузочная высота с вилами (стрела выдвинута)	мм	3.700
Стат. нагрузка опрокидывания с вилами, полный поворот	кг	1.562
Грузоподъёмность EN 474-3 (80%) [*]	кг	1.250
Грузоподъёмность EN 474-3 (60%) [*]	кг	937

[*] Центр тяжести 500мм

РАЗМЕРЫ И ВЕС

Длина в транспортном положении макс.	мм	4.800
Ширина в транспортном положении макс.	мм	1.500
Максимальная высота	мм	2.250
Ширина колеи - стандартные шины	мм	1.170
Общая стандартная ширина шины	мм	1.495
Колесная база	мм	1.950
Дорожный просвет	мм	345
Стандартная масса	кг	3.600
Максимально допустимая масса	кг	4.000

Вышеуказанная информация может не соответствовать стандартной версии техники. Указанные данные и размеры могут отличаться от действительных. Компания оставляет за собой право проведения всевозможных изменений и модернизаций, в любое время и без предварительного уведомления, в целях постоянной работы над улучшением/ совершенствованием продукта.

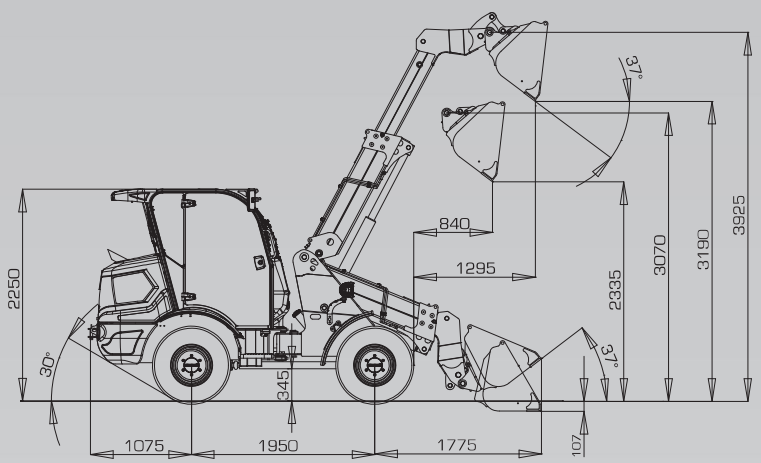

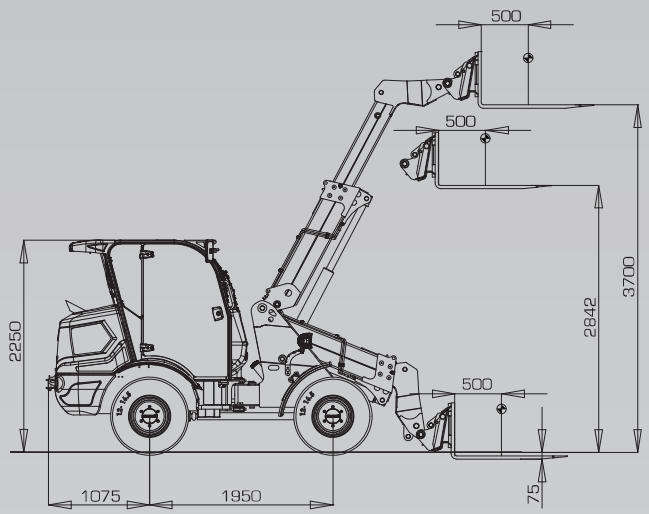

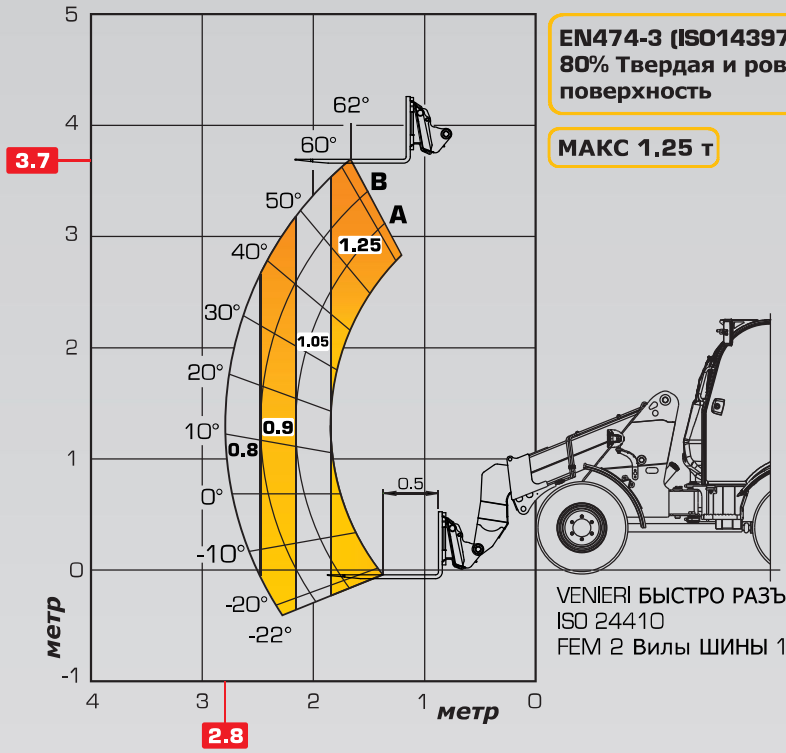

VENIERI БЫСТРО РАЗЪЁМНОЕ СОЕДИНЕНИЕ
ISO 24410
FEM 2 Вилы ШИНЫ 12-16.5

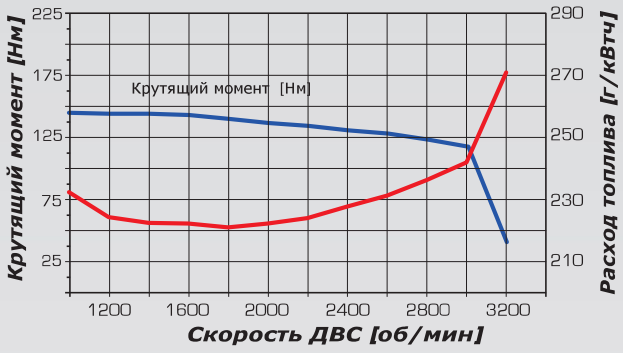

Официальный дистрибьютор **VF Venieri S.p.A.** в России: **ООО "СМАРТ-М"**
тел./факс: **+7 (495) 787-85-80,**
+7 (812) 449-24-80
e-mail: info@venieri.ru
www.venieri.ru